## OBUDOWA WYLOTU. GURT.
## RZUT
Skala 1:50
DESKOWANIE

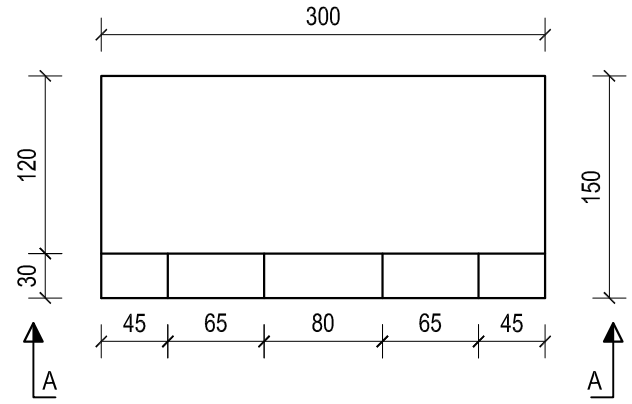


## OBUDOWA WYLOTU. GURT.
## RZUT
Skala 1:50
ZBROJENIE

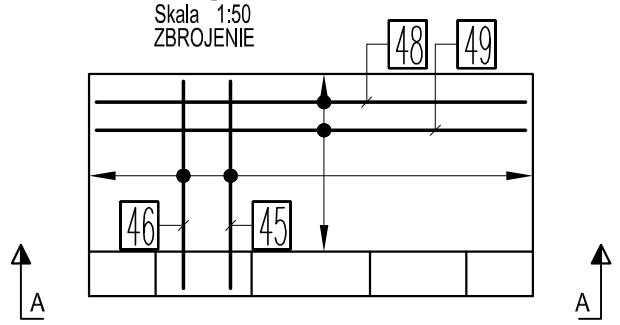


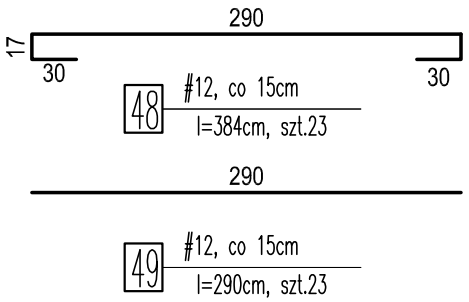


## PRZEKRÓJ A- A
Skala 1:50
DESKOWANIE

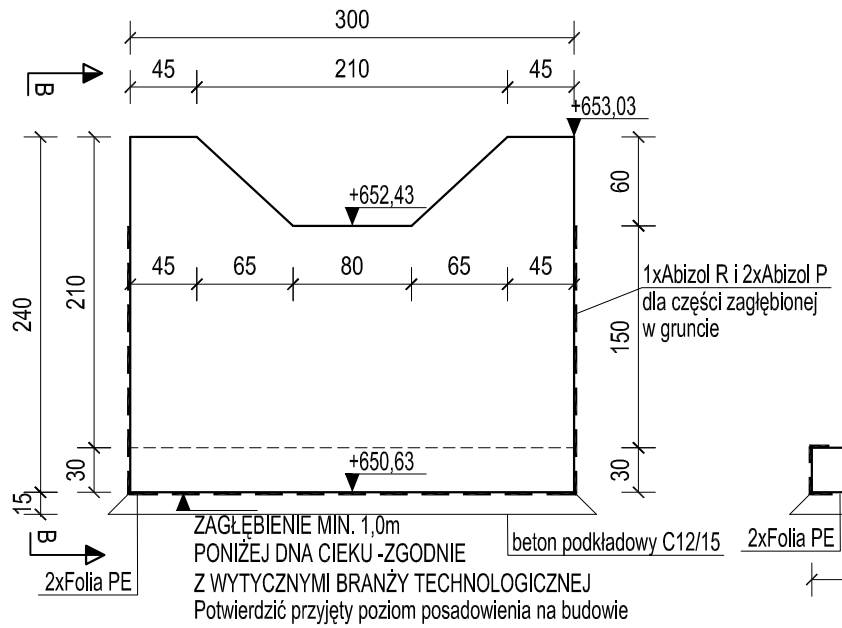


## PRZEKRÓJ B- B
Skala 1:50
DESKOWANIE

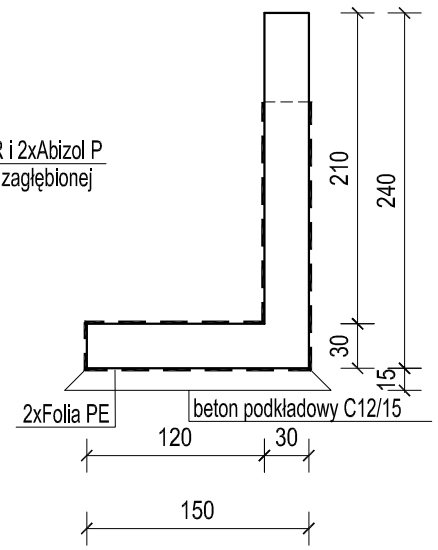


## PRZEKRÓJ A- A
Skala 1:50
ZBROJENIE

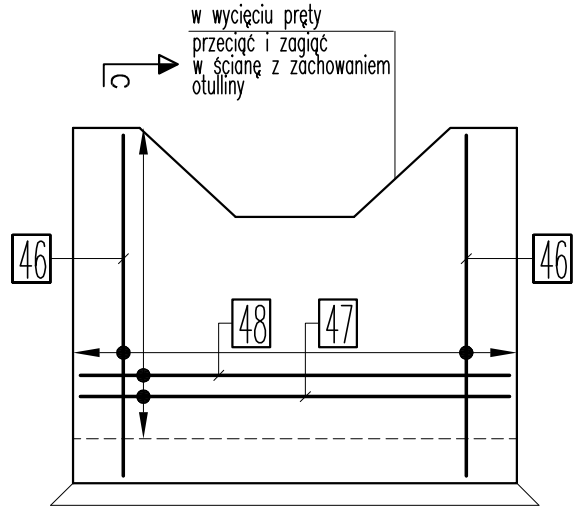


## PRZEKRÓJ C- C
Skala 1:50
ZBROJENIE

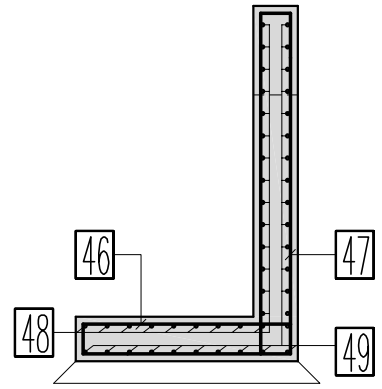


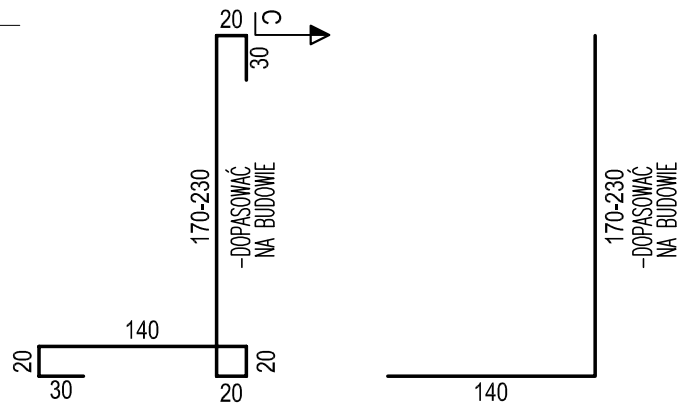


46 #12, co 15cm-G/W
lśr=480cm, szt.21

47 #12, co 15cm-D/Z
lśr=340cm, szt.21

## BETON KONSTRUKCYJNY:
## C30/37 (B37) W8 MROZOODP. F150
## C12/15 (B15) - BETON WYRÓWNAWCZY
## KLASA EKPOZYCJI: XA2
## OTULINA: 50mm
## STAL ZBROJENIOWA: A-IIIN i A-0

DETAL WYKONANIA FAZY NA KRAWĘDZIACH
Skala 1:10

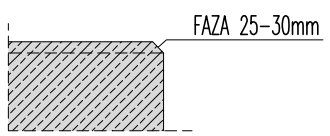


SYMBOLE W OPISIE ZBROJENIA:

D-pręty zbrojeniowe układane przy dolnej powierzchni elementu
G-pręty zbrojeniowe układane przy górnej powierzchni elementu
W-pręty zbrojeniowe układane przy wewnętrznej powierzchni elementu
Z-pręty zbrojeniowe układane przy zewnętrznej powierzchni elementu

UWAGI:
1. DOKUMENTACJA RYSUNKOWA STANOWI JEDNO OPRACOWANIE Z CZĘŚCIA OPISOWĄ.
2. WSZYSTKIE RZĘDNE I WYMIARY ZWERYFIKOWAĆ NA BUDOWIE. W RAZIE NIEZGODNOŚCI SKONTAKTOWAĆ SIĘ Z PROJEKTANTEM.
3. WSZYSTKIE RYSUNKI BRANŻY KONSTR. ROZPATRYWAĆ ŁĄCZNIE Z DOKUMENTACJĄ BRANŻOWĄ.
4. WSZYSTKIE PRACE WYKONYWAĆ ZGODNIE Z PRZEPISAMI BHP, ZGODNIE ZE SZTUKĄ BUDOWLANĄ I POD NADZOREM OSÓB POSIADAJĄCYCH STOSOWNE UPRAWNIENIA.
5. OBIEKTY TYCZYĆ W TERENIE Z PROJEKTU ZAGOSPODAROWANIA TERENU. GURT LOKALIZOWAĆ WG. PROJEKTU TECHNOLOGII.
6. ZBROJENIE WYKONAĆ WG. OPISU TECHNICZNEGO I RYSUNKÓW ZBROJENIA.
7. KRAWĘDZIE BETONU WYKONAĆ JAKO FAZOWANE.
8. PRZED PRZYSTĄPIENIEM DO PRAC NALEŻY POTWIERDZIĆ ZGODNOŚĆ WARSTW PODŁOŻA Z ZAŁOŻENIAMI - SPRAWDZENIE NOŚNOŚCI I ODBIÓR WYKOPÓW PRZEZ GEOLOGA.
9. PROMIENIE GIĘCIA PRĘTÓW ZBROJENIOWYCH WYKONAĆ JAKO MINIMALNE WG. NORMY PN-B-03264:2002. FIRGURY WYMIAROWANE PO ZEWNĄTRZ, STRZEMIONA WEWNĄTRZ.
10. ZAKŁADY PRĘTÓW WYKONAĆ JAKO MIN. 50d (d-ŚREDNICA PRĘTA) JEŚLI NIE PODANO INACZEJ.

| | Imię I Nazwisko | Data | Nr uprawnień | Podpis |
|---|---|---|---|---|
| Projektował: | mgr inż. Marek Jarosz | 05.2014 | MAP/0087/POOK/09 | |
| Sprawdził: | mgr inż. Andrzej Palonek | 05.2014 | 338/2002 | |
| Opracował: | -- | -- | -- | |

Inwestor: **Gmina Bukowina Tatrzańska**
**ul. Długa 144, 34-530 Bukowina Tatrzańska**

Obiekt, adres:
OCZYSZCZALNIA ŚCIEKÓW W MIEJSCOWOŚCI BIAŁKA TATRZAŃSKA DZ.NR EWID.300/62, 300/63, 300/64, 300/65, 300/66, 300/67,300/68,300/56, 300/57, 300/58, 6658/1, 6681/2, 6680/1 BIAŁKA TATRZAŃSKA, POWIAT TATRZAŃSKI

TYTUŁ OPRACOWANIA:
**Projekt architektoniczno - budowlany. Branża konstrukcyjna.**

JEDNOSTKA PROJEKTOWA:
**Konsorcjum:**
**PRO-ECO INVEST S.A.**
31-101 Kraków, ul. Plac Na Groblach 21
**ZAKŁAD PROJEKTOWO-USŁUGOWY "NOSAN"**
25-217 Kielce, Ul. Gen. Hauke Bosaka 9

Tytuł rysunku: Obudowa wylotu. Gurt żelbetowy.
**Nr rysunku:** KW.45
Branża: Konstrukcyjna.
Skala: 1:50 1:10
Stadium: PROJEKT WYKONAWCZY